BPC-7993

基于Intel 8/9代 Core i3/i5/i7/i9 LGA1151处理器的工业主板

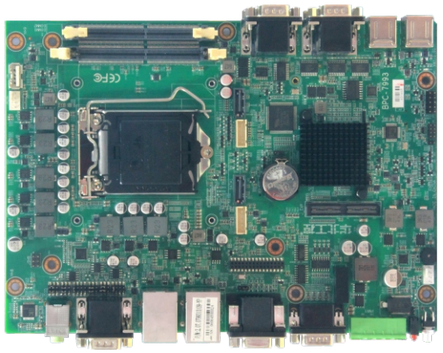

产品特点:

- 支持Intel 8/9代 Core i3/i5/i7/i9 LGA1151处理器
- 2*SO-DIMM DDR4内存
- 1*HDMI,1*VGA
- 2*LAN,5*USB2.0,4*USB3.0,6*COM
- 1*PCIe x8,2*Mini-PCIe

产品规格:

型号	BPC-7993
处理器	支持Intel 8/9代 Core i3/i5/i7/i9 LGA1151处理
芯片组	Intel H310
图形控制	CPU集成
NPU	/
内存	2*SO-DIMM双通道内存插槽,支持DDR4 1866/2133MHz,整板最高可达64GB
存储	2*SATA,支持SATA3.0
显示接口	1*HDMI,1*VGA多种显示接口
网络	2*LAN；Intel I225-v, 10/100/1000/2500Mbps RJ45
USB接口	4*USB3.0,5*USB2.0
音频	1*Headphone, 1*MIC-IN
COM口	4*RS-232,2*RS-232/RS485/RS422
I/O接口	1*PCIe X8 排母扩展；2*Mini PCIe,1个支持3G/4G模块,1个支持mSATA；支持1*CPUFAN,1*SYSFAN；8*光耦隔离DIDO口；1*PS2键盘鼠标；1*JLPC扩展；1*高速连接器扩展4路PCIE x1
看门狗	支持
BIOS	AMI UEFI BIOS
系统	Windows 10,Linux
电源	DC 24V
温度湿度	工作温度 : 0℃ ~ 60℃；存储温度:-40℃ ~ 80℃；5% ~ 95%相对湿度,无冷凝
尺寸	170.5mm x 240mm

注：文中所列图片及资料仅为产品部分配置，实际请以产品出货规格为准，华北工控保留产品升级和更新权利，若有变更，恕不另行通知。

结构框图:

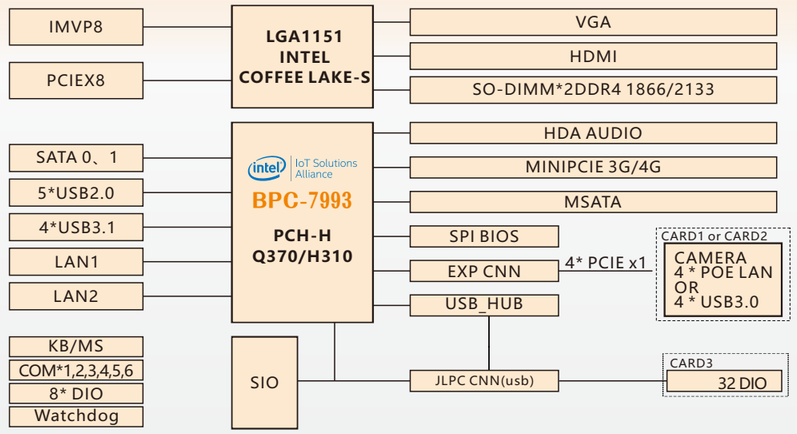

接口概览:

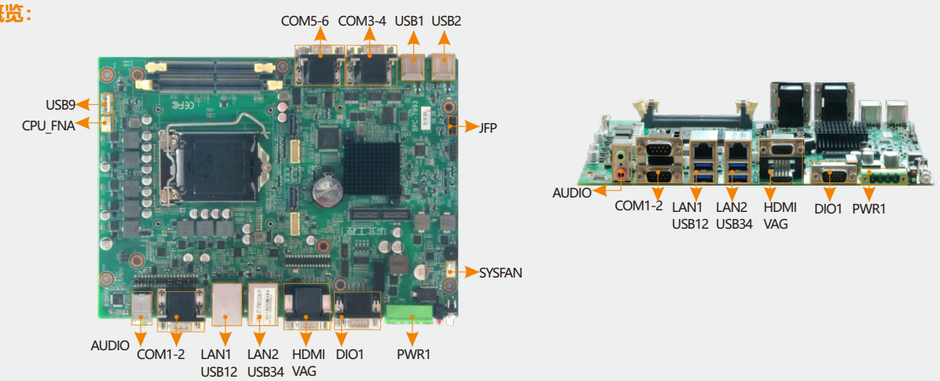
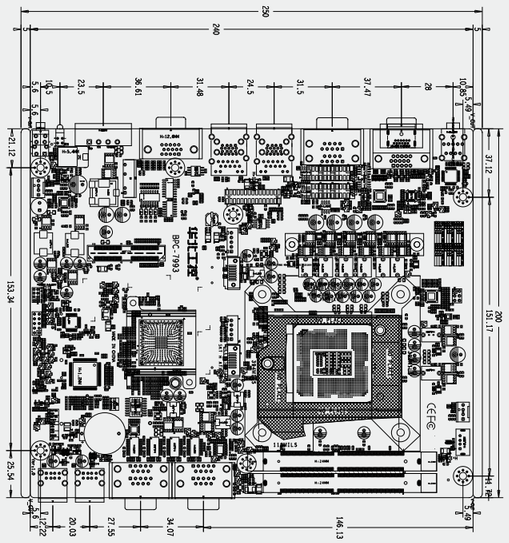
尺寸图: